COMPAS HYDRAULIQUE P/ VÉHICULES 3.5T

Réf: COMPAS4 (Compas d/bennage) + MC12VCOMP4 (central+boitier d/com.+suppo

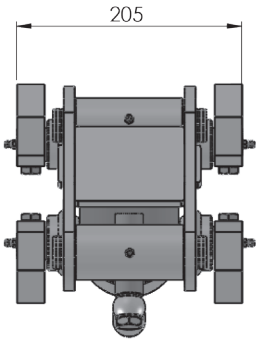

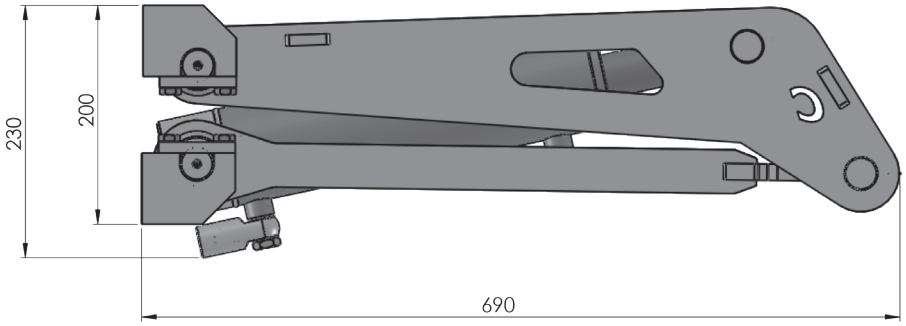

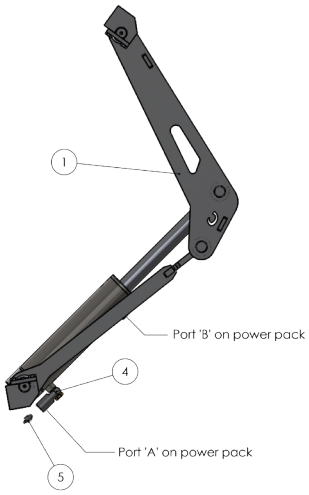

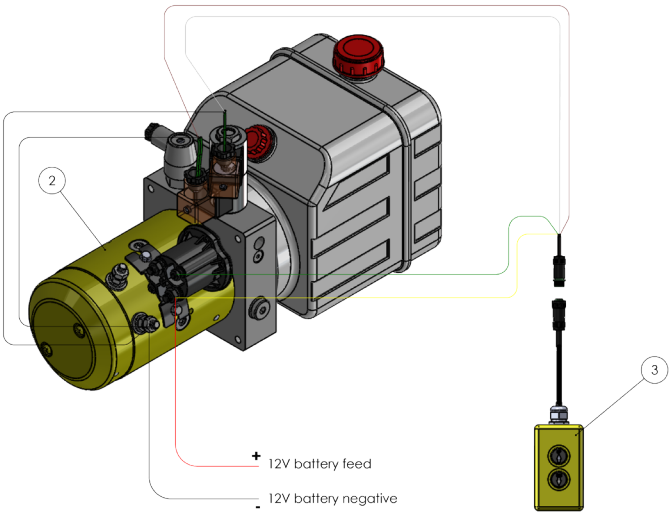

Avantages:
- Corps intégré stabilisé
- Vitesse constante pendant le fonctionnement
- Conception compacte
- Installation rapide
- Finition en zinc
- Fonctionnement en double effet

Spécifications techniques:
- Poids: 41kg
- Pression de service: 240 bar
- Vitesse d/fonctionnement: 10 secondes pour l´ouverture / 12 secondes pour la fermeture
- Mini centrale 12vDC pre-câblé
- Pressostat
- Boitier avec deux commandes
- Capacité de bennage: 1.5 ton

CICROSA HIDRAULICA, S.L. C/Ferrocarril 5 - 34210 - Dueñas - ESPAGNE.
Phone: +34 979761434 - Email: info@cicrosa.com

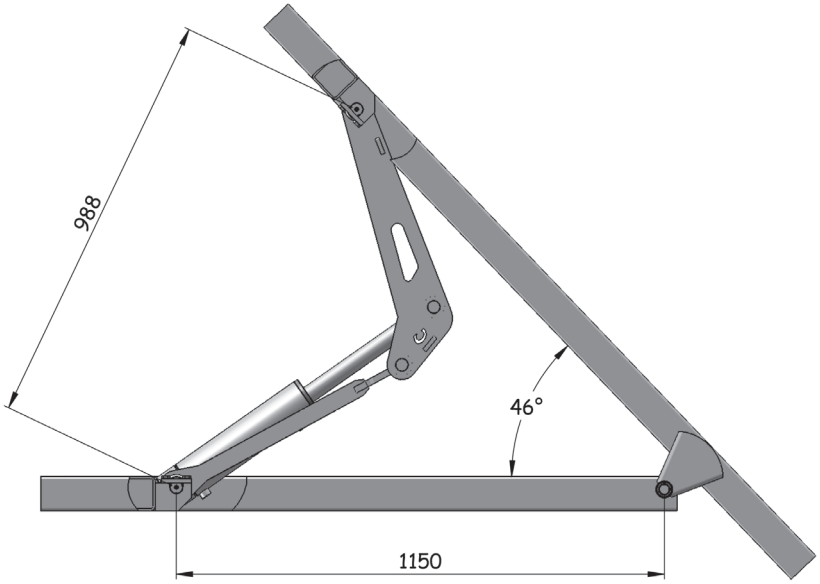

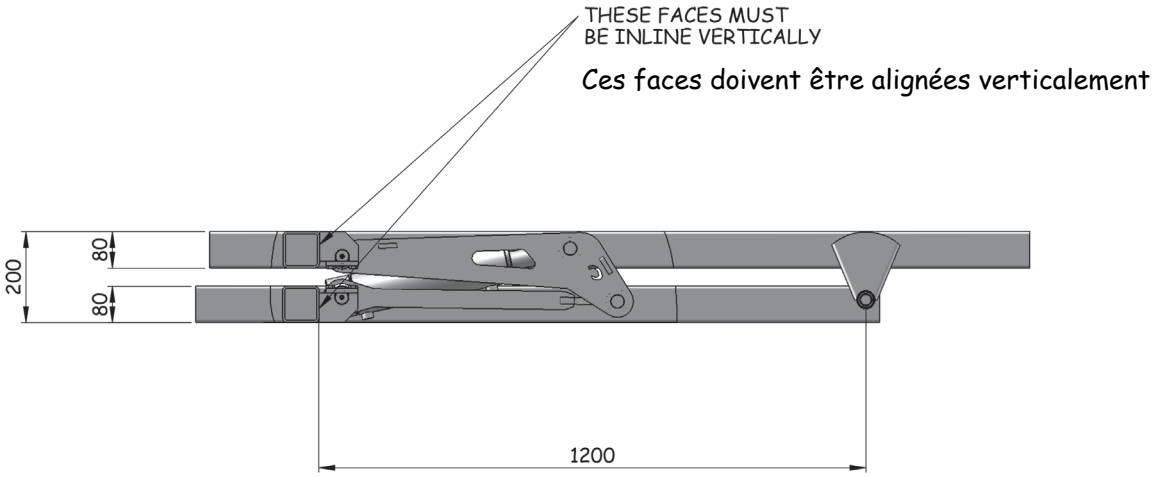

Ces plans montrent les mesures principales nécessaires pour le montage.
Ne pas travailler en dessous sans l'avoir fixé mécaniquement.
Ce système est conçu pour soulever 1,5 tonnes. Tout excès de charge peut endommager le système.

CICROSA HIDRAULICA, S.L. C/Ferrocarril 5 - 34210 - Dueñas - ESPAGNE.
Phone: +34 979761434 - Email: info@cicrosa.com